Meine Wolle

PRO LANA
MEINE WOLLE®

BABY COLLECTION

BABY COTTON ORGANIC

ANLEITUNG

pro-lana.de

SOMMER STRAMPELANZUG

Größen: 56 - 62 - 68 - 74/80

Material: BABY COTTON ORGANIC von Langendorf & Keller (www.pro-lana.de):
Material: Nr. 33 (rosa): ca. 10 g = ca. 33 LL für 56, **ca. 10 g** = ca. 33 LL für 62, **ca. 10 g** = ca. 33 LL für 68, **ca. 10 g** = ca. 33 LL für 74/80
Nr. 44 (fuchsia): ca. 15 g = ca. 50 LL für 56, **ca. 15 g** = ca. 50 LL für 62, **ca. 20 g** = ca. 66 LL für 68, **ca. 25 g** = ca. 85 LL für 74/80
Nr. 95 (grau): ca. 50 g = ca. 165 LL für 56, **ca. 60 g** = ca. 200 LL für 62, **ca. 85 g** = ca. 280 LL für 68, **ca. 100 g** = ca. 330 LL für 74/80
Für das Original wurde die Farben Nr. 33 (rosa), Nr. 44 (fuchsia), Nr. 95 (grau) verwendet
Nadelstärken: Stricknadeln: Nr. 4,00 mm
Häkelnadel: Nr. 3,00 mm
Knöpfe: 3 Knöpfe Ø 15 mm, 7 Knöpfe Ø 10 mm, 3 Druckknöpfe Ø 10 mm, 2 Druckknöpfe Ø 15 mm
Maschenprobe Grundmuster: 28 Maschen = 10 cm breit, 32 Reihen = 10 cm hoch
Alle Reihen verstehen sich mit Randmasche zu Beginn und Randmasche am Ende jeder Reihe. Knötchenrand arbeiten. Kettrand arbeiten, wenn explizit angeführt. Die Angaben für die Größen 56 - 62 - 68 - 74/80 werden entsprechend angegeben. Ist nur eine Angabe gemacht, so gilt diese für alle Größen.

Muster A (teilbar beliebig):
Grundmuster Glatt Rechts: Reihe für Reihe
1. Reihe: RM, alle M R stricken, RM (Hinreihe)
2. Reihe: RM, alle M L stricken, RM (Rückreihe)
1. und 2. Reihe wird stets wiederholt.

Muster B: Intarsienmuster: Reihe für Reihe

- ☐ Nr. 95 (grau)
- ■ Nr. 44 (fuchsia)
- ☐ Nr. 33 (rosa)

Anleitung: Der Strampelanzug wird in 4 Schritten gearbeitet. Rücken-, Vorderteil und Ärmel werden separat gestrickt. Nach Schließen der Seiten- und Schulternähte, werden die Ärmel eingesetzt.
Dann wird der Halsausschnitt mit 1 Runde fester Maschen eingefasst, wobei gleichzeitig die 5 Knopfschlaufen gehäkelt werden. Zuletzt werden die Druckknöpfe und Knöpfe angebracht.

Rückenteil: Anschlag: 30 - 34 - 36 - 40 M (inkl. 2 RM) –> Größen 56 - 62 - 68 - 74/80 mit Stricknadeln Nr. 4,00 mm in der Farbe Nr. 95 (grau).
Es wird stets im Muster A gestrickt. Kettrand arbeiten. Nach ca. 6/7/8/9 cm ab Anschlag wird beidseitig nach den ersten 4 M und vor den letzten 4 M in jeder Reihe 13 x 1 und dann in jeder 2. Reihe 5 x 1 zugenommen (= 66/70/72/76 M).
Wechsel auf Knötchenrand. Anschließend wird gerade gearbeitet. In ca. 26/29/32/35 cm Gesamthöhe werden für die Armausschnitte beidseits je 1 x 7 M abgekettet (= 52/56/58/62 M).
Nach 2 cm ab Armausschnitt wird die Arbeit für die Öffnung in der Mitte geteilt und beide Seiten getrennt weitergestrickt.
In ca. 1/1/2/3 cm ab Trennung der Arbeit Farbwechsel in einer Hinreihe auf die Farbe Nr. 44 (fuchsia). Nun werden 6 Reihen gestrickt.
Dann werden 2 Reihen in der Farbe Nr. 33 (rosa) gearbeitet. Abschließend erneuter Farbwechsel auf die Farbe Nr. 44 (fuchsia). Nach 9/10/11/12 cm ab Armausschnitt werden alle M locker abgekettet.

Vorderteil: Anschlag: 66 - 70 - 72 - 76 M (inkl. 2 RM) –> Größen 56 - 62 - 68 - 74/80 mit Stricknadeln Nr. 4,00 mm in der Farbe Nr. 44 (fuchsia)
Es wird im Muster A gestrickt.
Zu Beginn werden 5 Reihen gearbeitet. Anschließend Wechsel auf die Farbe Nr. 33 (rosa) und

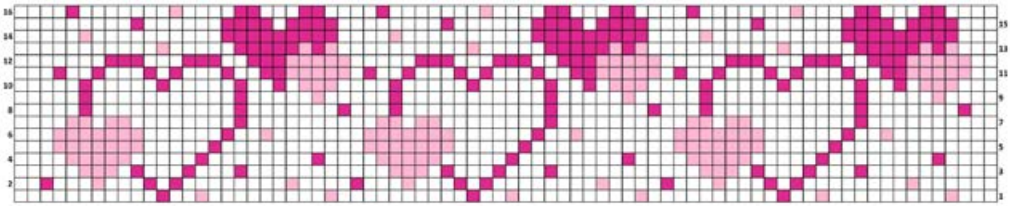

1. bis 16. Reihe wird 1x gearbeitet.

Sämtliche Modelle und Fotos sind urheberrechtlich geschützt. Dies gilt auch für eine Vervielfältigung bzw. Verbreitung über elektronische Medien. Farbe und Helligkeit der gezeigten Garne, Materialien und Modelle können von den jeweiligen Originalen abweichen. Die bildliche Darstellung ist unverbindlich.

2 Reihen stricken. Dann findet erneut der Farbwechsel auf die Farbe Nr. 44 (fuchsia) statt und es werden noch 2 Reihen gearbeitet. Nach den Farbstreifen Farbwechsel auf die Farbe Nr. 95 (grau) und 2 Reihen stricken.
Nun wird das Intarsienmuster Muster B gearbeitet. Hierfür werden die Reihen 1 - 16 1x gestrickt. Dann wird in der Farbe Nr. 95 (grau) im Muster A weitergearbeitet.
In ca. 13/15/17/19 cm Gesamthöhe werden für die Armausschnitte beidseits je 1x7 M abgekettet (= 52/56/58/62 M). Nach 2 cm ab Armausschnitt wird die Arbeit für die Öffnung in der Mitte geteilt und beide Seiten getrennt weitergestrickt. In ca. 3/3/4/5 cm ab Armausschnitt Farbwechsel in einer Hinreihe auf die Farbe Nr. 44 (fuchsia). Nun werden 6 Reihen gestrickt. Dann werden 2 Reihen in der Farbe Nr. 33 (rosa) gearbeitet. Anschließend erneuter Farbwechsel auf die Farbe Nr. 44 (fuchsia).
Nach 6/7/8/9 cm ab Armausschnitt werden die mittleren 20/22/24/28 M für den Halsausschnitt locker abgekettet und jede Seite getrennt weitergearbeitet. In ca. 9/10/11/12 cm ab Armausschnitt werden alle M locker abgekettet.
Ärmel: Anschlag: 40 - 42 - 44 - 48 M (inkl. 2 RM) –> Größen 56 - 62 - 68 - 74/80 mit Stricknadeln Nr. 4,00 mm in der Farbe Nr. 44 (fuchsia)
Es wird stets im Muster A gearbeitet. Nach 3 Reihen Farbwechsel auf die Farbe Nr. 95 (grau).
Nun werden für die Ärmelschräge in der 1. Reihe beidseits 1x1 M zugenommen, dann in jeder 6. Reihe beidseits 5/6/7/9 x1 zunehmen (= 52/56/60/68 M). Nach ca. 17/19/21/23 cm ab Anschlag werden alle M locker abgekettet.
2. Ärmel genauso arbeiten.

Ausarbeitung: Jetzt werden die Seiten- und Schulternähte (siehe Schnitt, die rote Linie zeigt die jeweilige Naht) geschlossen. Dann werden die Ärmel eingesetzt. Nun wird der Hals mit 1 Runde FM mit einer Häkelnadel Nr. 3,00 mm in der Farbe Nr. 44 (fuchsia) eingefasst, dabei werden 5 Knopfschlaufen an der rechten Kante der Öffnung am Rückenteil wie folgt gearbeitet:

2 FM, 1 FM + 6 LM + 1 KM in die vorangegangen FM,
4x [4 FM, 1 FM + 5 LM + 1 KM in die vorangegangen FM]
Abschließend werden die Druckknöpfe und die Knöpfe angebracht. Dafür mittig an der Hosenkante 3 kleine und jeweils außen 1 großen Druckknopf annähen. Die entsprechenden Knöpfe darüber anbringen.

Lose Fäden sauber vernähen.

SCHNITT in cm:
(Proportionen nicht maßstabsgetreu)

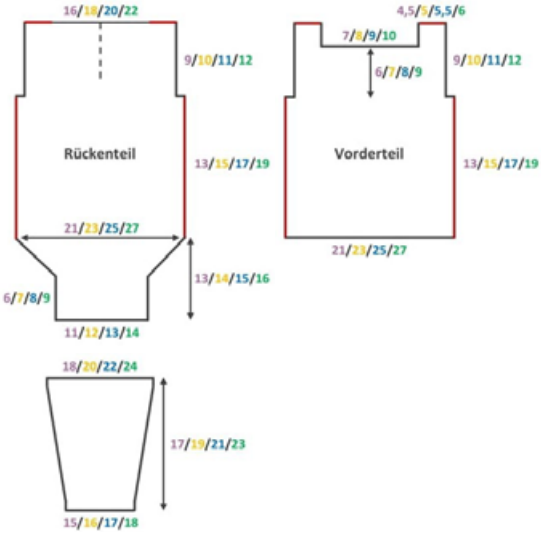

Legende

STRICKEN:
R = 1 rechte Masche
M = 1 Masche
L = 1 linke Masche
RM = 1 Randmasche

[…] = stete Wiederholung der in der Klammer befindlichen Maschen

HÄKELN:
FM = 1 feste Masche
LM = 1 Luftmasche
KM = 1 Kettmasche

PRO LANA
MEINE WOLLE©

Meine Wolle

BABY COTTON ORGANIC

ORGANIC
AUS BIOLOGISCHEM ANBAU
frei von Pestiziden / Chemie
Besonders für Babybekleidung geeignet

100% Baumwolle/cotton
Lauflänge 165m/50g
Nadelstärke 3,0 – 3,5

Edler, matter und softiger Griff

Farbe Nr. 01
weiß

Farbe Nr. 02
natur

Farbe Nr. 05
sand

Farbe Nr. 12
fango

Farbe Nr. 25
apricot

Farbe Nr. 30
rot

Farbe Nr. 33
rosa

Farbe Nr. 44
fuchsia

Farbe Nr. 51
royal

Farbe Nr. 64
azzurro

Farbe Nr. 91
nebel

Farbe Nr. 95
grau

4 260714 682473

10x10cm
38 R
27 M

Pflege / cleaning

Verbrauch / usage
Gr. 38
ca. 300g
ca. 150g

Verpackungseinheit / packing unit
10 x 50g
500g

Art. Nr. 27 2100 / A86 | Hersteller Wolle: Langendorf & Keller GmbH, D-79774 Albbruck | Entwurf, Anleitung, Modellfotos: Kathrin Parlatan · stricken-im-trend.com
Layout, Produktfotos: Elke Monse · crealoop.me